KLYP

KLYP IT OR MISS IT

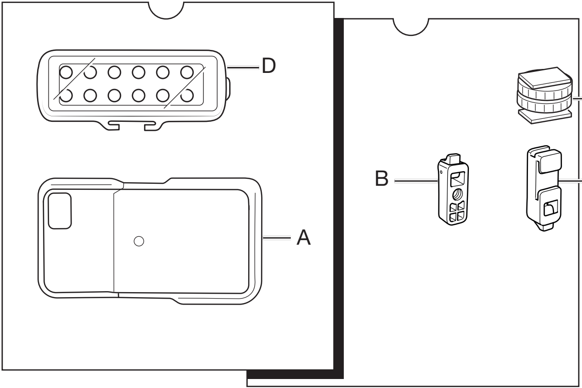

D
A
F
B
C

HORIZONTAL

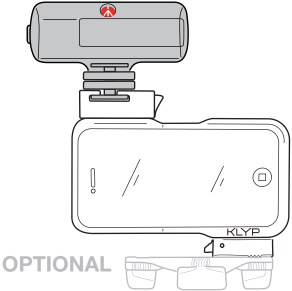

VERTICAL

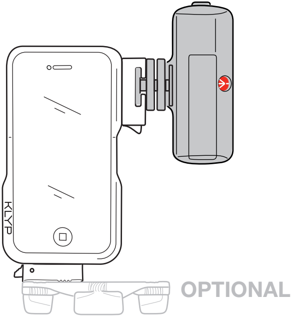

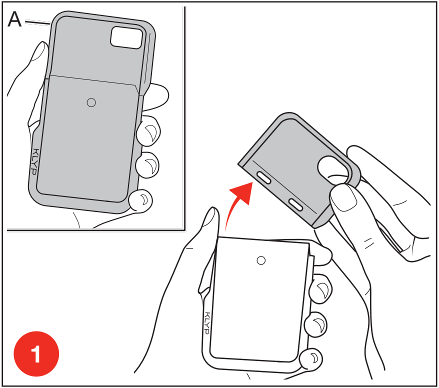
A
KLYP
KLYP
1

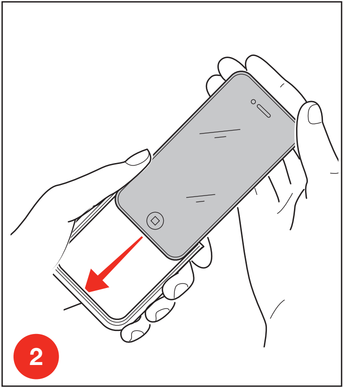
2

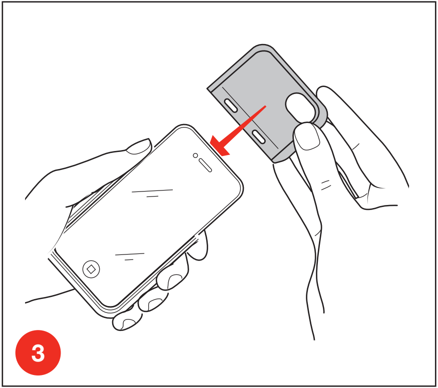
3

KLYP
4

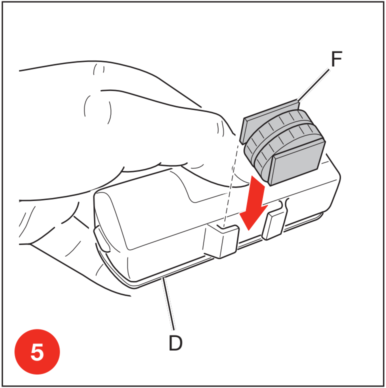
F
D
5

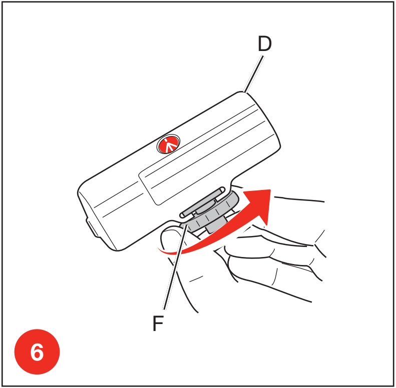
D
F
6

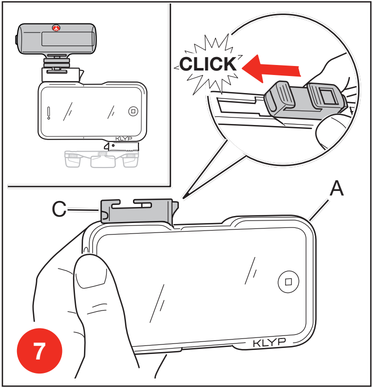
KLYP
CLICK
C
A
KLYP
7

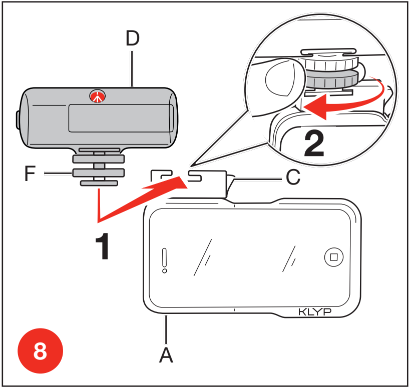
D
2
F
C
1
KLYP
A
8

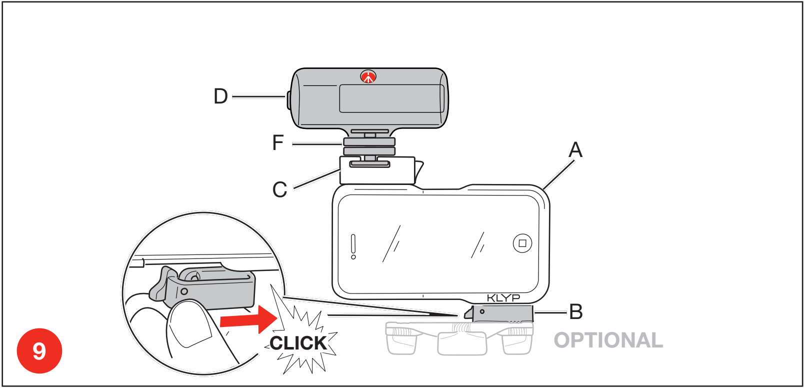
9
D
F
C
A
KLYP
B
CLICK
OPTIONAL

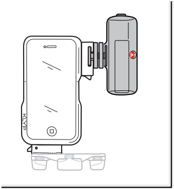

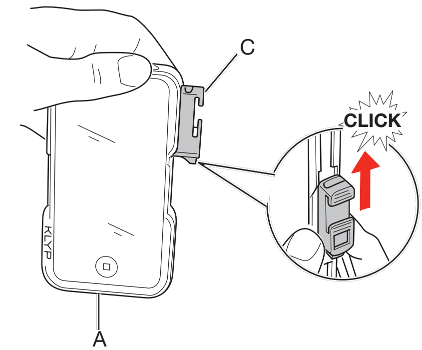

10

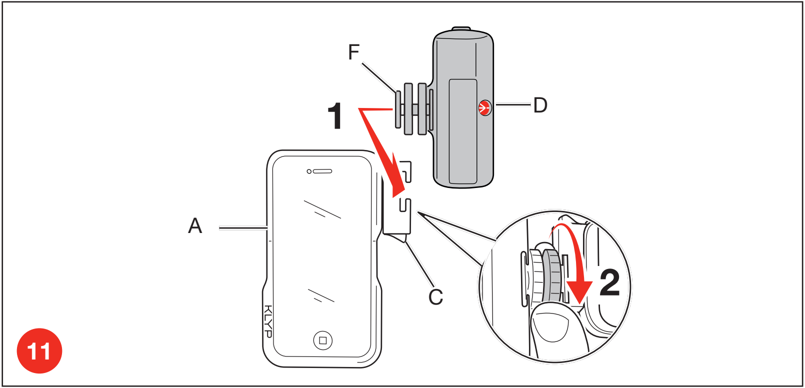
F
1
D
A
KLYP
C
2
11

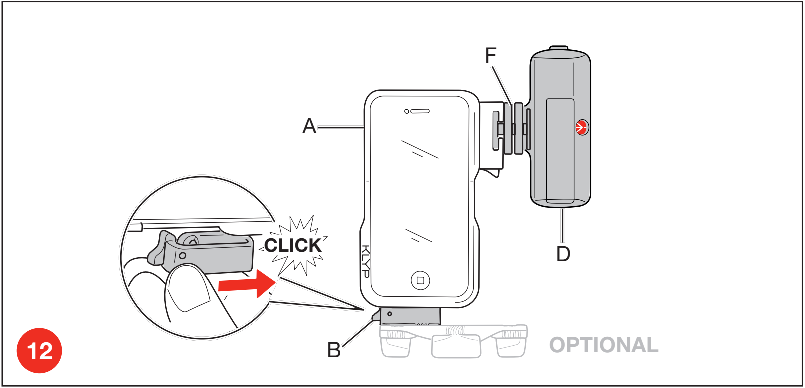
F
A
CLICK
KLYP
D
B
OPTIONAL
12

The Manfrotto Pocket is powered from 1 AAA battery and provides continuous light output to capture your still and video images.
To insert the battery, remove the back panel and place it according to the illustrated orientation inside the fixture housing.
For best results, we recommend the use of Alkaline and NiMH batteries with this unit (approximate battery life 25mins). Do not use lithium batteries (rechargeable or non-rechargeable) as they may cause the Pocket to overheat.
It is best to remove the battery when not using the Pocket for extended periods (3+ days).
To activate the Pocket light, simply engage the switch.
An adapter is included for mounting onto the camera shoe mount. To attach the adapter, slide it onto the Pocket fixture and secure it with the “wheel-nut”. Next, attach the fixture & adapter to the camera shoe mount and securely fasten it with its dedicated wheel-nut.

We recommend that you do not look directly into the LED lamp whilst switched on.

⚠ To prevent circuit failure, do not expose or immerse this product to liquids

For warranty information and registration, access the Manfrotto website at: www.manfrotto.com
Manfrotto lighting products are covered under one or more of the following U.S. patents, with additional US patents pending and other foreign patents issued and pending.

6,749,310	7,140,742	7,331,681
6,824,283	7,163,302	7,429,117
6,948,823	7,318,652	7,510,290

***Manfrotto lighting products are certified to be in compliance with the following safety directives:
ALL CERTIFICATIONS WE ARE APPLYING TO: CE, FCC, PSE, RoHs, WEEE

L’illuminatore Manfrotto Pocket è alimentato da 1 batteria AAA (mini stilo) e fornisce un’emissione di luce continua per riprese fotografiche e video.
Per inserire la batteria, rimuovere il panello posteriore e posizionarla seguendo l’orientamento indicato nell’illustrazione all’interno dell’illuminatore.
Per i migliori risultati, con questo apparecchio si raccomanda l'uso di batterie alcaline e NiMH (durata approssimativa della batteria 25 minuti). Non usare batterie al litio (ricaricabili o meno) perché potrebbero far surriscaldare il Pocket.
È preferibile rimuovere la batteria quando non si usa il Pocket per periodi prolungati (oltre 3 giorni).
Per attivare la luce del Pocket, basta semplicemente spostare l’interruttore.
Viene fornito un adattatore per il montaggio sulla slitta della fotocamera. Per montare l’adattatore, inserirlo nell’illuminatore Pocket e fissarlo stringendo l’apposita ghiera di bloccaggio. Quindi, montare l’illuminatore completo di adattatore sulla slitta della fotocamera e fissarlo saldamente serrando la ghiera dedicata.

Si raccomanda di non guardare direttamente verso l'illuminatore a LED acceso.

⚠ Per prevenire cortocircuiti e relativi danni, questo prodotto non va esposto e non va immerso in liquidi

Per informazioni sulla garanzia e la registrazione, accedere al sito Manfrotto all’indirizzo: www.manfrotto.com

I prodotti per l’illuminazione Manfrotto sono coperti da uno o più dei brevetti in USA riportati di seguito, con ulteriori brevetti USA e di altre nazioni in corso di approvazione.

6,749,310	7,140,742	7,331,681
6,824,283	7,163,302	7,429,117
6,948,823	7,318,652	7,510,290

*** I prodotti per l’illuminazione Manfrotto sono certificati conformi alle seguenti direttive sulla sicurezza:
LE NOSTRE CERTIFICAZIONI DI CONFORMITA’ RIGUARDANO: CE, FCC, PSE, RoHs, WEEE

Le Manfrotto Pocket est alimenté par une (1) pile AAA et offre un éclairage continu pour vos prises de vue photo ou vidéo.
Pour insérer la pile, ôtez le couvercle à l'arrière et placez la pile en respectant la polarité indiquée dans le boîtier.
Pour obtenir de meilleurs résultats, nous recommandons l'utilisation de piles alcalines ou batterie NiMH pour cette unité (vie approximatives de la batterie 25 mins). N'utilisez pas des piles au lithium (rechargeables ou non), celles-ci faisant chauffer anormalement le Pocket.
Il est recommandé d'ôter la pile lorsque le Pocket n'est pas utilisé pendant une période prolongée (3 jours ou plus).
Pour allumer le Pocket, actionnez simplement l'interrupteur.
L'unité est fournie avec un adaptateur permettant un montage sur la griffe du flash de l'appareil photo. Pour fixer l'adaptateur, glissez-le sur le Pocket et assurez sa position en vissant la molette. Glissez ensuite l'unité avec l'adaptateur sur la griffe du flash de l'appareil photo et assurez sa position à l'aide de la molette.

L’éclairage LED peut endommager les yeux, donc ne regardez jamais directement la lumière émise par le boîtier.

Pour éliminer tout risque de court-circuit, n’exposez pas ou n’immergez pas l’appareil dans un liquide.

Pour de plus amples informations et pour enregistrer votre produit, visitez le site Manfrotto à l’adresse : www.manfrotto.fr

Les produits d’éclairage Manfrotto sont protégés par un ou plusieurs des brevets américains suivants, d’autres brevets américains en cours ainsi que d’autres brevets étrangers déposés et en cours.

6,749,310	7,140,742	7,331,681
6,824,283	7,163,302	7,429,117
6,948,823	7,318,652	7,510,290

*** Les produits d'éclairage Manfrotto sont certifiés conformes aux directives de sécurités suivantes: CE, FCC, PSE, RoHs, DEE

Das Manfrotto Pocket wird mit einer (1) AAA-Batterie betrieben und bietet eine kontinuierliche Lichtabgabe, um Ihre Fotos und Videos festzuhalten.
Entfernen Sie, um die Batterie zu wechseln, die hintere Platte und setzen die Batterie gemäß der bebilderten Richtung in das Batteriefach ein.
Um optimale Ergebnisse zu erzielen, empfehlen wir für die Verwendung mit diesem Gerät Alkaline- und NiMH-Batterien (ca. 25 min Batterielebensdauer). Keine Lithium-Batterien oder –Akkus verwenden, da diese das Pocket überhitzen könnten!
Es ist am besten, die Batterie aus dem Pocket zu entfernen, wenn Sie diesen für einen längeren Zeitraum (+3 Tage) nicht benutzen.
AAA Lithium-Akkus können nicht verwendet werden.
Es ist ein Adapter zur Montage an dem Blitzschuh der Kamera enthalten. Schieben Sie den Adapter, um diesen zu montieren, auf den Pocket-Leuchtkörper und sichern ihn mit dem „Drehrad". Als Nächstes bringen Sie die Befestigung & den Adapter am Blitzschuh der Kamera an und befestigen diesen sicher mit seinem dazugehörigen Drehrad.

Wir empfehlen Ihnen, nicht direkt in die eingeschaltete LED-Leuchte zu schauen.

⚠ Halten Sie dieses Produkt, um einen Ausfall des Schaltkreises zu verhindern, fern von Flüssigkeiten. Ebenso wenig darf dieses Produkt in Flüssigkeiten eingetaucht werden.

Loggen Sie sich bitte hinsichtlich der Gewährleistungsinformationen und der Registrierung auf der Manfrotto-Website unter: www.manfrotto.com ein.
Manfrotto LED-Dauerlichter besitzen ein oder mehrere der folgenden amerikanischen Patente. Außerdem stehen noch weitere amerikanische Patente aus. Andere ausländische Patente sind bereits ausgestellt oder stehen ebenfalls noch aus.

6,749,310	7,140,742	7,331,681
6,824,283	7,163,302	7,429,117
6,948,823	7,318,652	7,510,290

*** Manfrotto Blitzprodukte sind hinsichtlich der Einhaltung der folgenden Sicherheitsvorschriften zertifiziert:
SÄMTLICHE ZERTIFIZIERUNGEN, DIE WIR ANWENDEN: CE, FCC, PSE, RoHs, WEEE

El Manfrotto Pocket se alimenta de 1 pila AAA y proporciona luz continua de salida para las tomas de imágenes fotográficas y de video.
Para insertar la pila, quite el panel trasero y colóquela de acuerdo a la orientación indicada en el interior del compartimento.
Para obtener resultados óptimos, le recomendamos el uso de pilas alcalinas y NiMH con este dispositivo (duración aproximada de la batería 25 minutos). No use baterías de Litio (recargables o no recargables) ya que pueden causar que el Pocket se sobrecaliente.
Es mejor quitar la pila cuando no se usa el Pocket durante períodos largos (más de 3días)
Para activar la luz del Pocket, símplemente presione el interruptor de encendido.
Se incluye un adaptador para montaje en la zapata de flash de la cámara. Para montar el adaptador, deslícelo sobre la parte del Pocket y asegúrelo con la “rueda”. Luego, monte el conjunot sobre la zapata de flash de la cámara y asegúrelo con su rueda.

Le recomendamos no mirar directamente la luz de la lámpara de LEDs cuando esté encendida.

⚠ Para prevenir fallos en los circuitos, no exponga o sumerja este producto en líquidos

Para información sobre la garantía y registro, visite el sitio web de Manfrotto:
www.manfrotto.com
Los productos Manfrotto de iluminación están cubiertos bajo una o más de las siguientes patentes U.S.A con patentes adicionales pendientes de registro y otras patentes en otros países pendientes de registro.

6,749,310	7,140,742	7,331,681
6,824,283	7,163,302	7,429,117
6,948,823	7,318,652	7,510,290

***Los productos Manfrotto de iluminación está certificados y cumplen las siguientes directivas de seguridad: CE, FCC, PSE, RoHs, WEEE

マンフロット POCKET LEDライト 12は単四電池1本を電源とした、写真と動画（ビデオ）撮影用のＬＥＤ照明ライトです。
電池を入れるには、背面にあるパネルを外し、図の通りの向きに電池を入れて下さい。
アルカリ電池もしくはニッケル水素充電式電池が推奨電池で、最大出力で約25分持ちます。（乾電池の容量によって異なります。）リチウム充電式単四電池（充電式含む）は過熱の可能性があるので使用しないで下さい。
3日以上本製品を使用しない場合は電池を抜いておくことをお勧めします。
本商品を点灯するにはスイッチをONにして下さい。
カメラシューに取り付けるアダプターは同梱されています。取り付け方法はポケット本体にスライドさせホイールナットで留めてください。カメラシューへの取り付けはもう片方のホイールナットを使って固定してください。

スイッチを入れた状態で真正面からLEDを目で覗き込む事は避けて下さい。

ご注意:回路の故障を防ぐために本製品を液体にさらしたり浸したりしないで下さい。
保証の情報と登録はwww.manfrotto.jpをご覧下さい。
マンフロットLEDライト商品は次の１つか、それ以上の米国特許を取得しています。また追加の米国特許や他国特許を出願中です。

6,749,310	7,140,742	7,331,681
6,824,283	7,163,302	7,429,117
6,948,823	7,318,652	7,510,290

＊＊＊マンフロットLEDライト商品は以下の安全規格に準拠していることが認定されています。
CE, FCC, PSE, RoHs, WEEE

曼富图Pocket 12颗LED摄影／摄像灯使用1颗AAA电池供电，提供恒定光源支持摄影／摄像拍摄需要。

要安装电池，打开外壳后面的电池盖，根据电池摆放图示插入电池，然后盖上盖子。

为确保最佳使用效果, 我们建议于本装置上使用碱性电池或镍氢可充电电池(NiMh电池) (电池可提供约25分钟使用时间)。切勿使用锂电池（一般或可再充电的），因为其有机会引致Pocket过热。

我们建议如果您预估长时间（3天左右）不使用LED灯，请把电池移除。

直接按动按钮把LED灯的电源大开。

产品包含一个转接器让您把LED灯跟相机的闪光灯接口连接，要连接转接器，将转接器插进去LED灯外壳底部，钮动轮状按钮锁紧。然后把LED灯跟转接器一同插进去相机顶部的闪光灯接口，钮动轮状按钮锁紧。

我们建议您不要直视亮着的LED灯。

为防止产品操作不良，切勿让LED灯接触水或任何液体。

有关保修资讯，请访问曼富图网站www.manfrotto.cn

曼富图灯具产品受到多项国际专利注册保护，更多资讯请访问曼富图网站。

6,749,310	7,140,742	7,331,681
6,824,283	7,163,302	7,429,117
6,948,823	7,318,652	7,510,290

***曼富图灯具符合以下国际安全标准:
CE，FCC， PSE， RoHS， WEEE

Manfrotto Pocket은 1개의 AAA 배터리로 작동되며 사진 및 비디오 촬영을 위한 지속광을 제공합니다.

배터리를 삽입하려면 뒷면의 패널을 제거하고 수납 하우징의 내부에 표시된 그림대로 삽입하시기 바랍니다.

최상의 기능을 위해 알카라인 또는 NiMH 배터리 사용을 권장합니다(배터리 수명 약 25분).

리튬 배터리는 (충전용 또는 일회용) Pocket에 과열 현상을 발생시킬 수 있기 때문에 사용하지 마시기 바랍니다.

일정 기간 동안 Pocket을 사용하지 않을 경우에는 (3일 이상) 배터리를 제거하여 별도로 보관해 주시기 바랍니다.

Pocket 라이트를 작동하려면 전원 스위치를 켜기만 하면 됩니다.

카메라 슈 마운트에 장착할 수 있는 어댑터가 포함되어 있습니다. 어댑터를 장착하려면 Pocket의 연결부에 어댑터를 밀어 넣고 “휠 너트”로 고정시키십시오. 그 다음, 어댑터가 장착된 연결부를 카메라 슈 마운트에 연결하고 전용 휠 너트로 안전하게 고정하십시오.

LED가 켜져 있는 동안 램프를 직접 보지 않는 것이 좋습니다.

회로가 단락 되는 것을 막기 위해 이 제품을 액체와 접촉시키지 마십시오.

보증에 관한 정보와 등록은 Manfrotto 웹 사이트에서 확인하시기 바랍니다: www.manfrotto.com

Manfrotto 라이팅 제품은 다음의 U.S. 특허 및 추가적인 U.S. 특허 출원 진행 그리고 다른 외국의 특허 및 특허 출원 진행의 하나 또는 그 이상에 의해 보호를 받습니다.

6,749,310	7,140,742	7,331,681
6,824,283	7,163,302	7,429,117
6,948,823	7,318,652	7,510,290

***Manfrotto 라이팅 제품은 다음의 안전 규정에 맞도록 승인 받았습니다:
신청된 모든 증명: CE, FCC, PSE, RoHs, WEEE

Manfrotto Pocket работает от 1 батарейки AAA и обеспечивает постоянный свет на выходе для фото и видео съемки.

Для того чтобы вставить батарейки, снимите заднюю панель и установите их как указано на изображении внутри отсека для батареек.

Для достижения наилучших результатов мы рекомендуем с этим прибором использовать щелочные и NiMH батарейки (примерный срок эксплуатации 25 мин.). Не используйте литиевые батареи (перезаряжаемые или не перезаряжаемые), т.к. они могут привести к перегреву Pocket.

Советуем вынимать батарейки, если вы не используете прибор в течение длительного времени (3 дня и более).

Для включения прибора Pocket просто используйте выключатель.

В комплект входит адаптер для установки на башмачное крепление камеры. Для установки адаптера вставьте его в прибор Pocket и надежно закрепите колесной гайкой. Затем присоедините прибор и адаптер к башмачному креплению и надежно закрепите соответствующей

колесной гайкой.

Мы рекомендуем вам не смотреть прямо на включенную светодиодную лампу.

⚠ Во избежание повреждения сети, не допускайте попадания жидкости на прибор.

С условиями гарантийного обслуживания Вы можете ознакомиться на вебсайте Manfrotto: www.manfrotto.com

На продукцию компании Manfrotto распространяются многочисленные патенты США, кроме того, ожидают рассмотрения дополнительные заявки на патенты в США и других странах.

6,749,310	7,140,742	7,331,681
6,824,283	7,163,302	7,429,117
6,948,823	7,318,652	7,510,290

Осветительные приборы

***Manfrottoсертифицированы в соответствие со следующими директивами безопасности

МЫ ИСПОЛЬЗУЕМ СЕРТИФИКАТЫ: CE, FCC, PSE, RoHs, WEEE

GB

1 year warranty Case
2+3 years warranty Led

Thank you for purchasing a Manfrotto product

Manfrotto products are Warranted to be fit for the purpose for which they have been designed, and to be free from defects in materials and workmanship.
Visit www.manfrotto.com to have the complete information regarding terms and conditions.

I

1 anno di garanzia Case
2+3 anni di garanzia Led

Vi ringraziamo per l’acquisto di un prodotto Manfrotto.

Manfrotto garantisce che i propri prodotti sono idonei allo scopo per il quale sono stati progettati ed esenti da difetti nei materiali e nelle lavorazioni.
Visitate il sito www.manfrotto.com per ottenere le informazioni complete relative ai termini e condizioni di garanzia.

F

1 an de garantie Case
2+3 ans de garantie Led

Nous vous remercions pour votre achat d'un produit Manfrotto

Les produits Manfrotto sont garantis d'être adaptés à l'usage pour lequel ils ont été conçus, et d'être exempts de défauts de matériaux et de fabrication.
Rendez-vous sur www.manfrotto.fr pour plus d'informations concernant les termes et les conditions.

D

1 Jahr Garantie Case
2+3 Jahre Garantie Led

Danke, dass Sie sich für ein Manfrotto Produkt entschieden haben.

Manfrotto Produkte unterliegen einer Garantie, die in Abstimmung der Materialien und Einsatzgebiete der Produkte ausgewählt werden. Alle Garantiebestimmungen finden Sie ausführlich unter www.manfrotto.com

E

1 año de garantía Case
2+3 años de garantía Led

Gracias por comprar un producto Manfrotto

Los productos Manfrotto están garantizados para cumplir el propósito para el que han sido diseñados y están libres de defectos en materiales y mano de obra.
Visite www.manfrotto.com para obtener una completa información sobre los términos y condiciones.

J

1年保証Case
2+3年保証Led

Manfrotto製品をご購入いただきありがとうございます。

Manfrotto製品は、その製品が設計された使用目的に適合し、材質および仕上がりにおいて瑕疵がないことが保証されています。保証条件に関する詳細情報については、
www.manfrotto.com をご覧ください。

CN

1年品质保证 Case
2+3年品质保证 Led

非常感谢您购买曼富图产品

曼富图产品的质保，确保其产品满足设计要求，避免从材质到生产工艺方面的瑕疵。

更多更全面的信息请浏览曼富图官方网站
www. manfrotto.com

KO

1 년 워렌티 CASE
2+3 년 워렌티 LED

맨프로토 제품을 구매해주셔서 진심으로 감사 드립니다.

맨프로토 제품들은 최고의 품질을 약속하기 위해 워렌티를 제공하며 제품이나 기술에 하자가 있을 경우 무상으로 서비스를 제공합니다.
홈 페이지 www.manfrotto.com 에 방문하여 자세한 약관을 확인하시기 바랍니다.

RU

Гарантия 1 лет Case
Гарантия 2+3 лет Led

Благодарим вас за покупку продукта Manfrotto

Гарантия на продукты Manfrotto предоставляется на их использование по назначению, для которого они были созданы, и на отсутствие дефектов материалов и сборки. Зайдите на сайт www.manfrotto.com для получения полной информации об условиях и положениях.

Copyright © 2012 Manfrotto Bassano Italy